A107 Douche adaptée au fauteuil roulant combinée avec WC

08/2019 **pour constructions ouvertes au public** selon norme SIA 500, annexe E.3

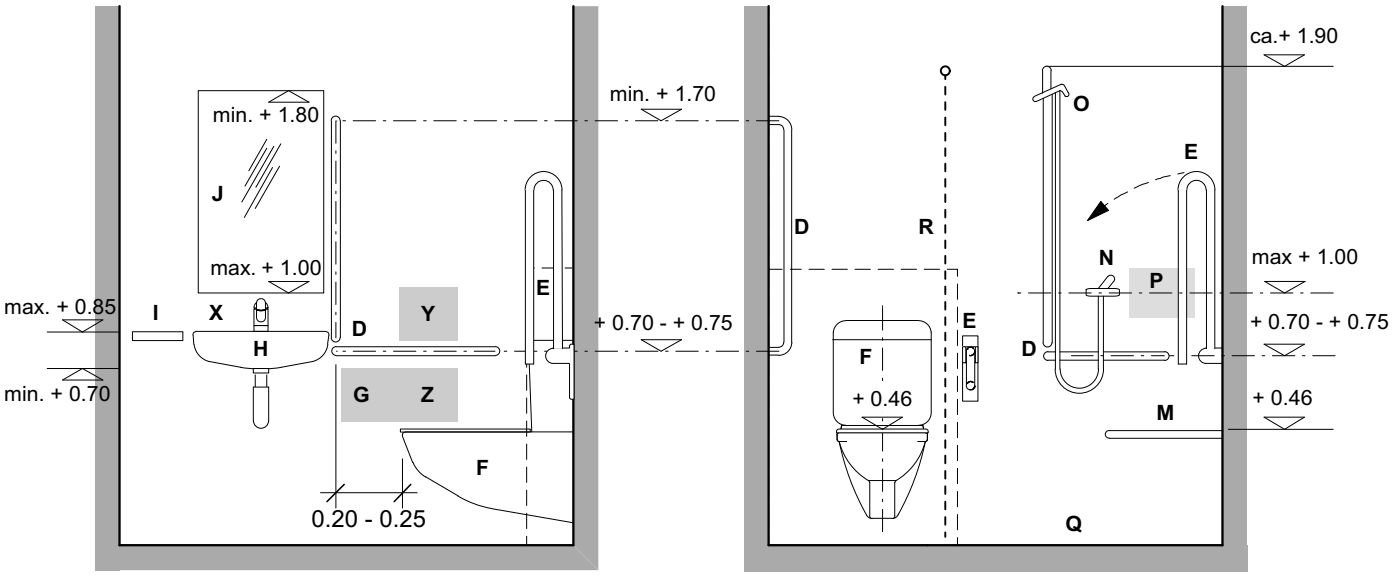

Légende

A	Surface de sol
B	Porte s'ouvrant à l'extérieur, sans ferme-porte,
C	Poignée fixe à 0,75 m au-dessus du sol
D	Barre d'appui horizontale et verticale ou barre en L
E	Barre d'appui rabattable, actionable d'une seule main.
F	Cuvette avec réservoir de chasse en applique ou encastré avec doublage
G	Porte-papier sous la barre d'appui
H	Lave-mains de forme arrondie avec robinet mitigeur à levier unique
I	Tablette permettant au fauteuil roulant de s'engager au-dessous
J	Miroir fixe; miroir inclinable non admis
K	Essuie-mains compris entre 0.80 m et 1.10 m au-dessus du sol
L	Patère à 1.10 m au-dessus du sol
M	Siège rabattable
N	Robinet mitigeur à levier unique
O	Pomme de douche réglable en hauteur, coulissant sur la barre verticale D, une barre de support séparée n'est pas admise
P	Porte-savon
Q	Espace douche 0.90 mx 1.10 m sans ressaut, évacuation de l'eau de préférence par des rigoles / grilles ou écoulement de sol, pente maximale de 2%, surface d'écoulement environ 0.30 m au au-delà du rideau
R	Rideau de douche

Précisions Procap

X	Distributeur de savon
Y	Distributeur de sachets hygiéniques
Z	Poubelle pour sachets hygiéniques

La disposition peut être inversée par symétrie.

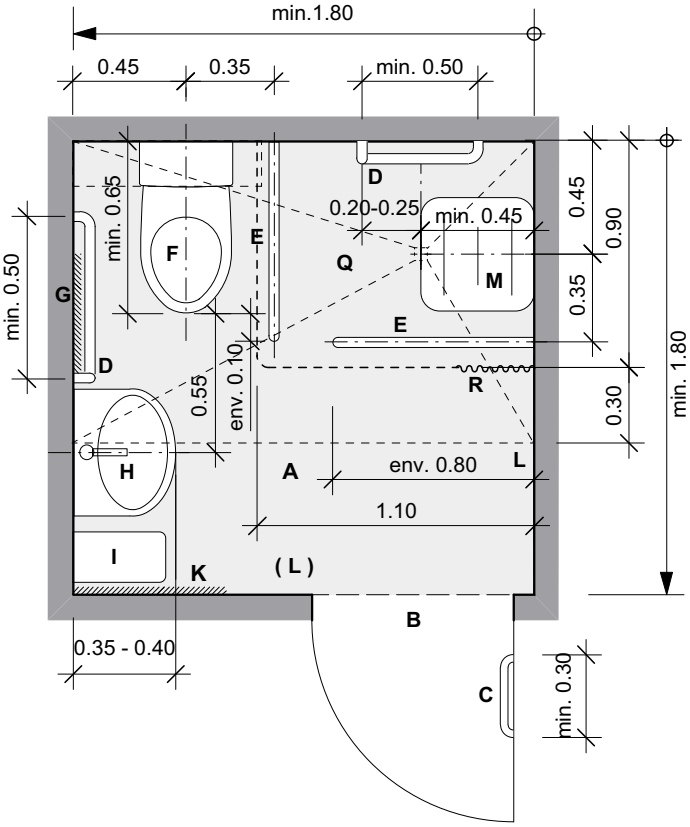

Procap Construction
Frohburgstrasse 4, Case Postale, 4601 Olten
www.procap-construction.ch

für Menschen mit Handicap