A103 Rollstuhlgerechtes WC mit Rückenlehne

09/2016 für **Öffentlich zugängliche Bauten** nach Norm SIA 500 Anhang E.1

Legende:

A Bodenfläche
B Flügeltüren nach aussen öffnend, keine Türschliesser
C Zuziehgriff 0.75 m ab Boden
D Horizontaler und vertikaler Haltegriff an der Wand oder L-förmiger Haltegriff
E Klappgriff, mit einer Hand bedienbar
F Wandklosett mit UP-Spülkasten und Rückenlehne
G Papierhalter unter Haltegriff
H Unterfahrbares Waschbecken mit gerundeter Front und Einhebelmischer
I Unterfahrbare Ablage
J Fest montierter Spiegel, kein Kippspiegel
K Handtuchhalter UK 0.80 m bis 1.10 m ab Boden
L Standort Kleiderhaken 1.10 m ab Boden

Präzisierungen Procap
X Seifenspender
Y Hygienebeutel
Z Hygieneabfallbehälter

Anordnung auch spiegelbildlich möglich

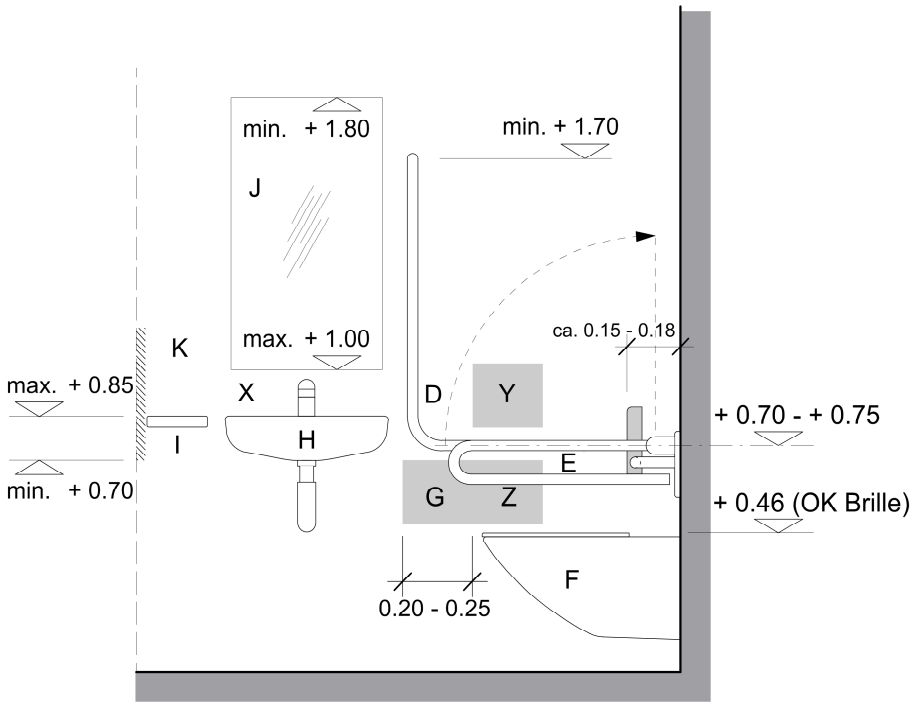

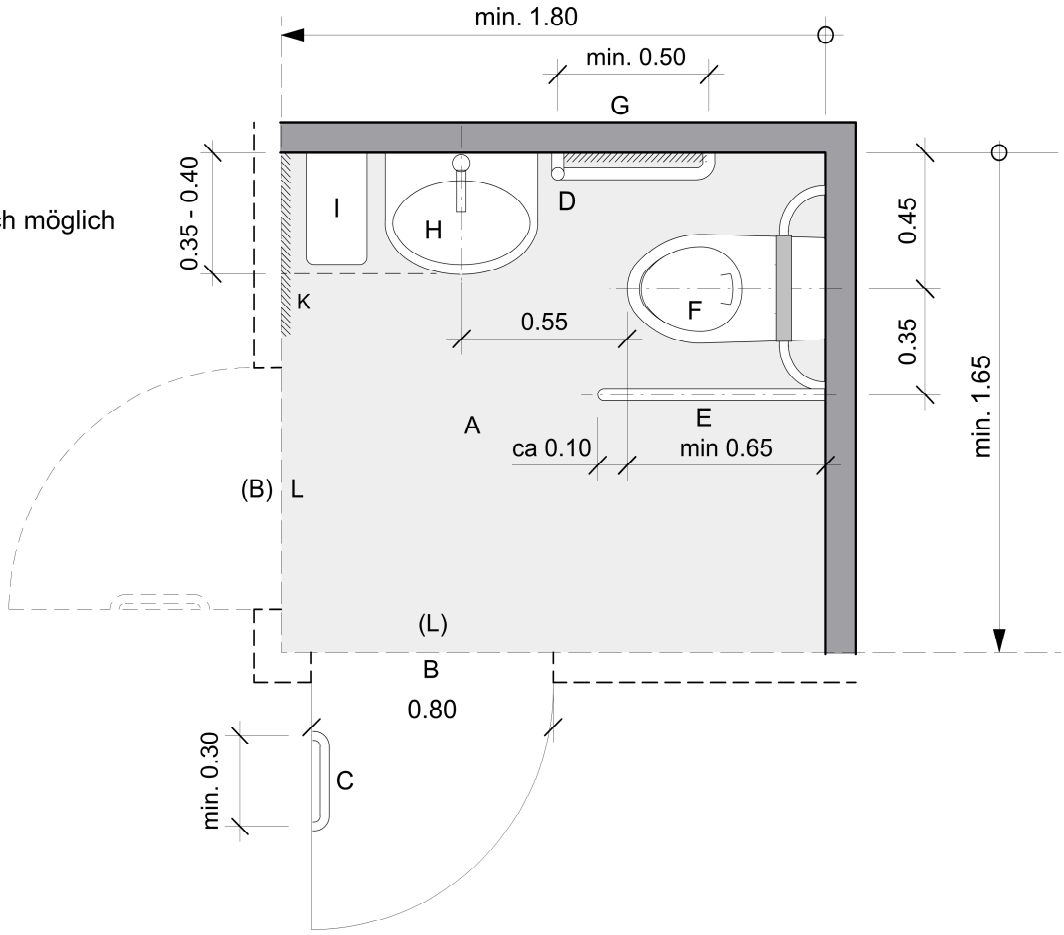

procap
für Menschen mit Handicap

Procap Bauen, Frohburgstrasse 4, Postfach, 4601 Olten
www.procap-bauen.ch/Kantonale Fachstellen